ALTO: DUM 80 S/1 VENEZIA

v.4

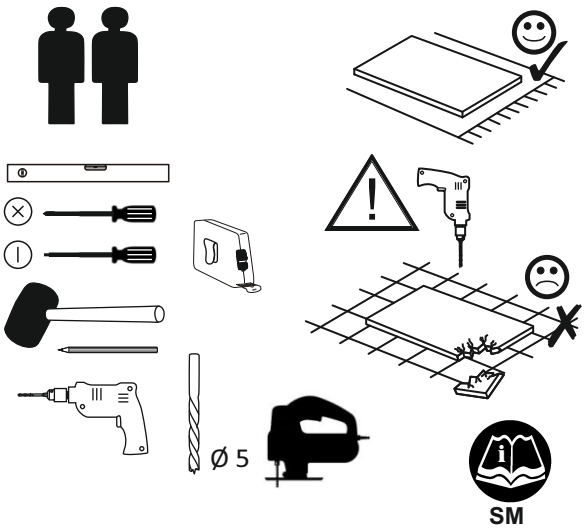

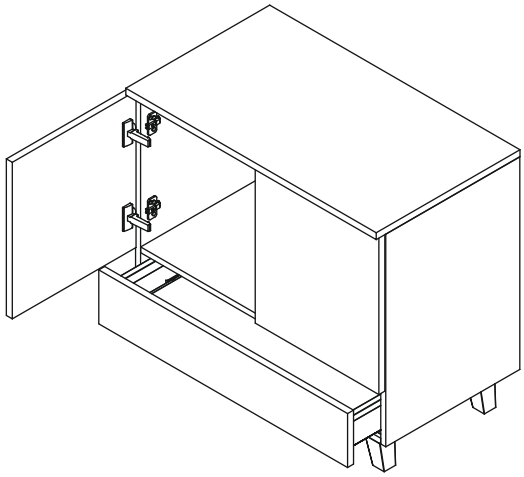

U x 3	T M4 x 23 x 3	F2 x 2	S4 4 x 16 x 10	P1 x 1	S6 3 x 16 x 2	P2 x 1
G x 16	S L-400 x 1 kpl.	Y 6,3 x 13 x 8	Z1 x 1 kpl.	T1 x 1 kpl.	H x 12	B x 12
A x 4	D 5 x 13 x 8	E x 4	L 6,3 x 13 x 8	F	J 4 x 30 x 2	ZA x 12
					N x 4	S3 4 x 12 x 2
						S5 3 x 20 x 16

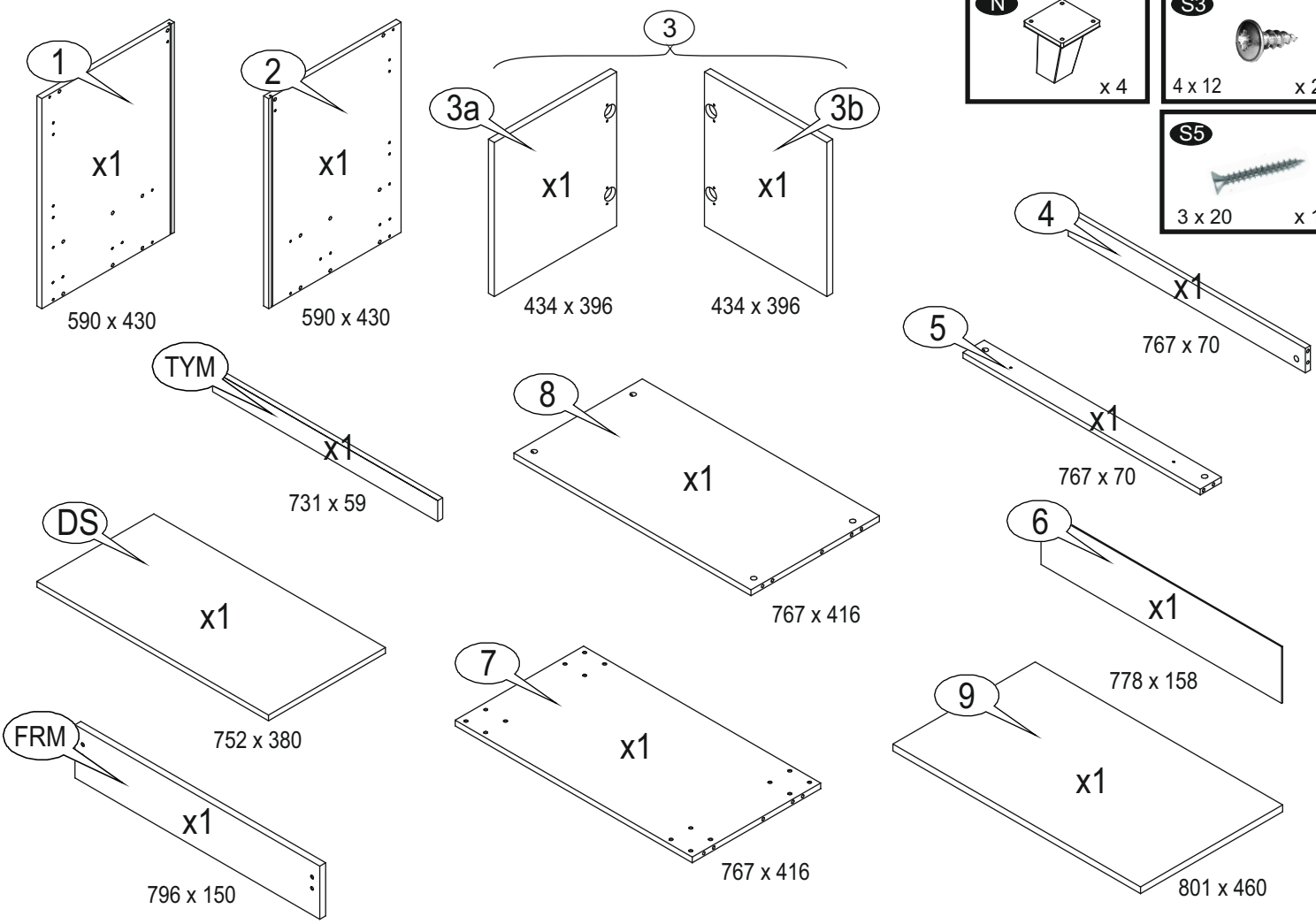

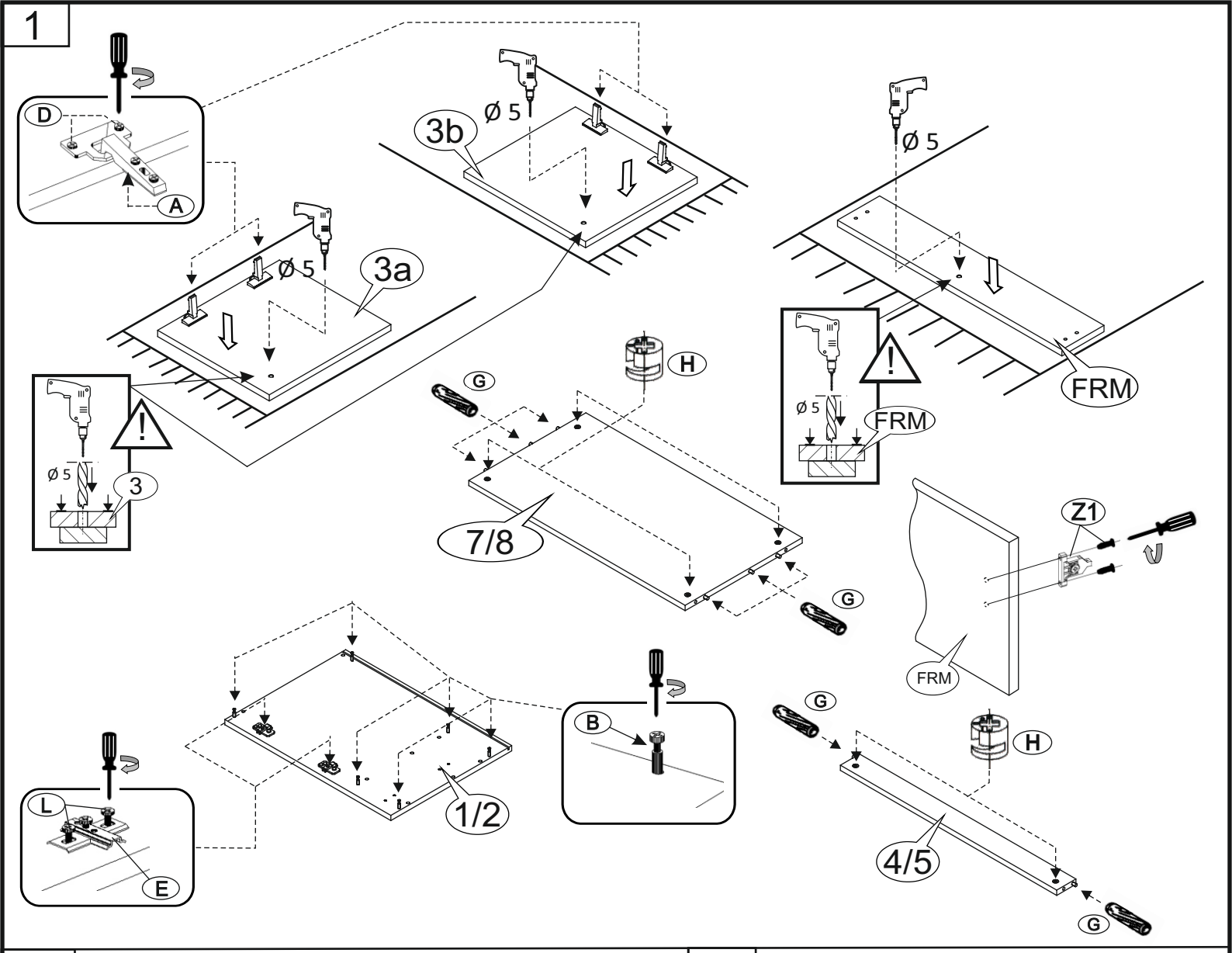
1
D
A
3b
Ø 5
3a
Ø 5
Ø 5
FRM
Ø 5
FRM
Ø 5
3
H
G
7/8
G
Z1
FRM
B
G
H
L
E
1/2
4/5
G

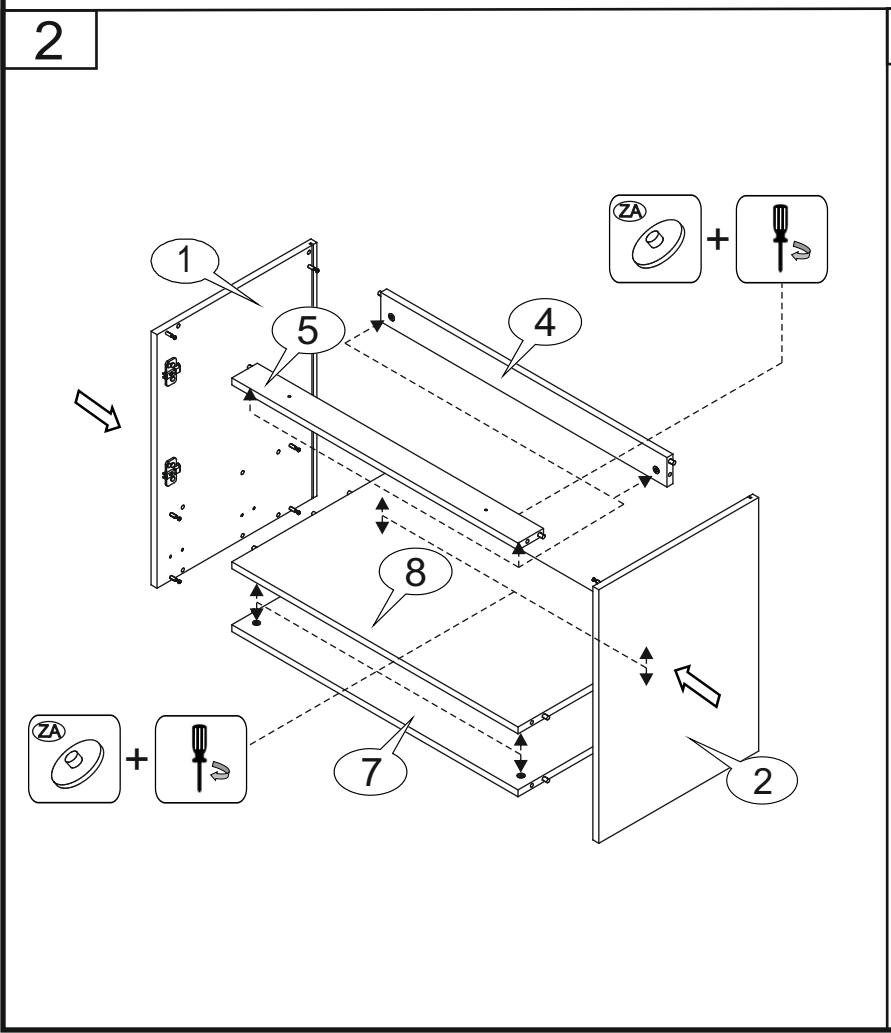
2
ZA
+
1
5
4
8
ZA
+
7
2

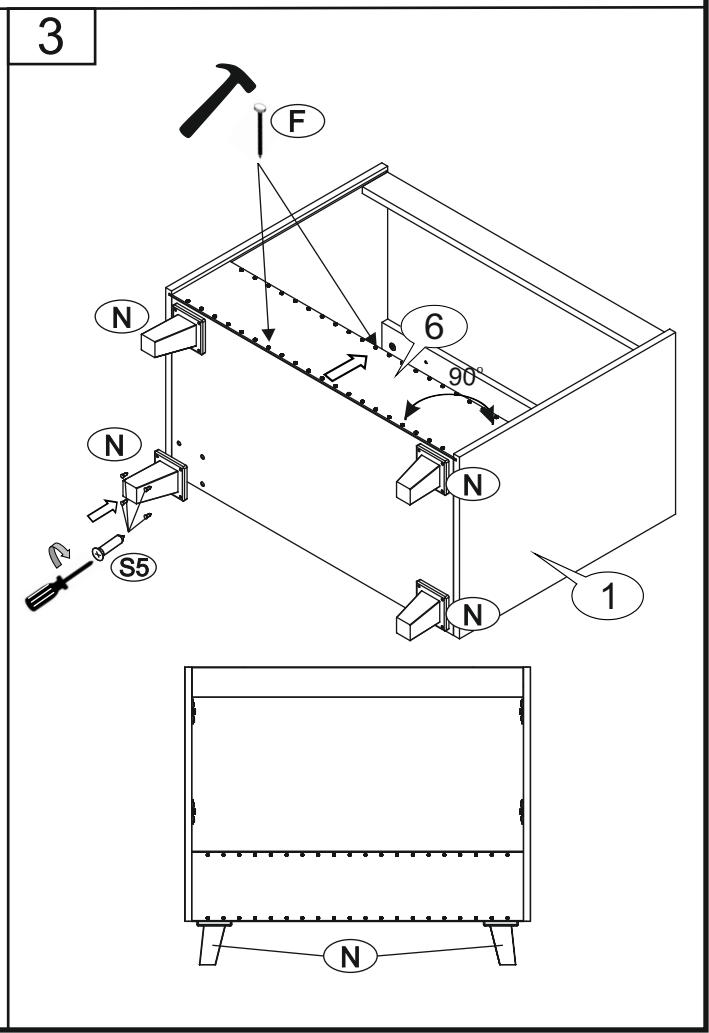
3
F
N
6
90°
N
N
S5
N
1
N

4

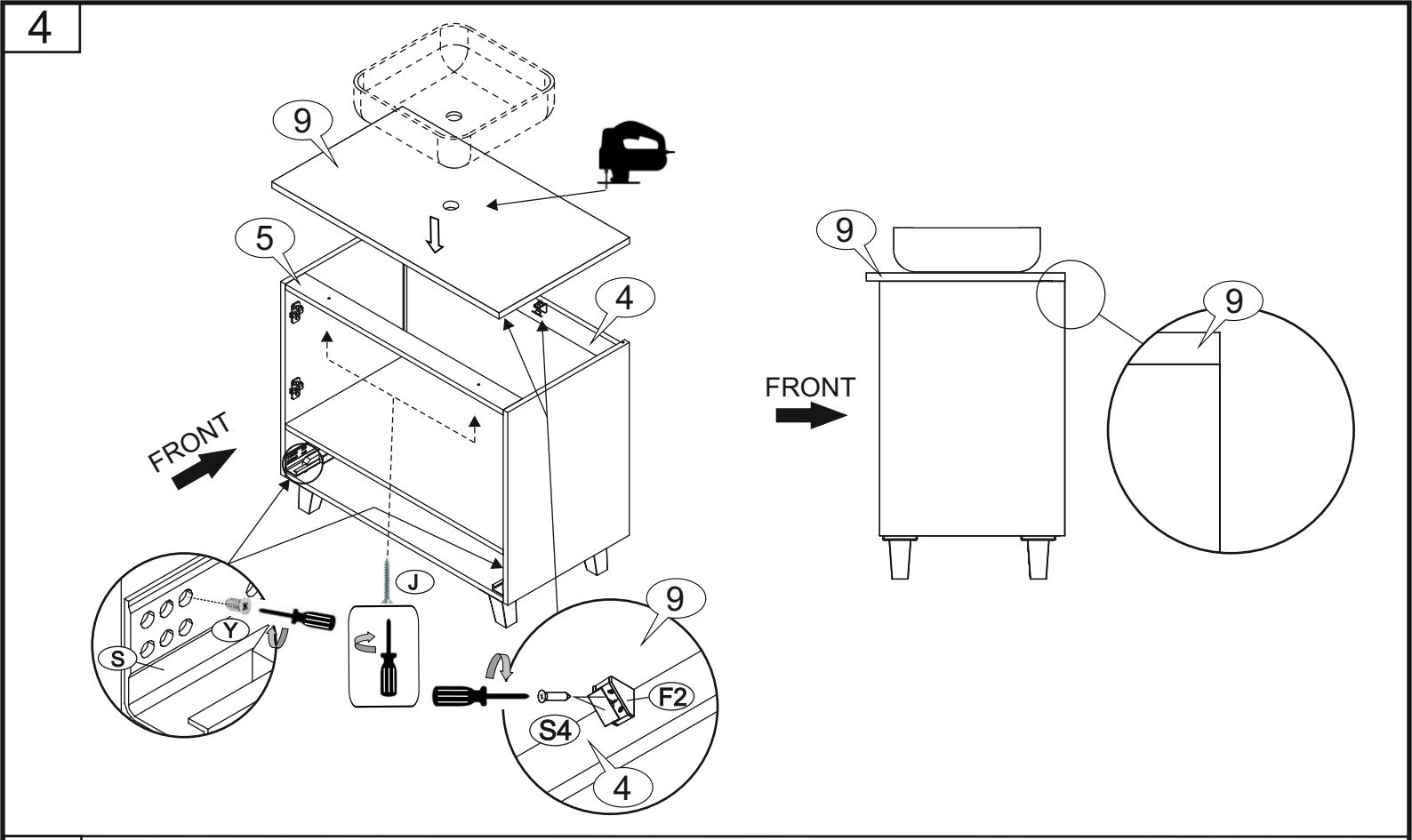
9
5
4
FRONT
J
Y
S
9
F2
S4
4
9
FRONT
9

6

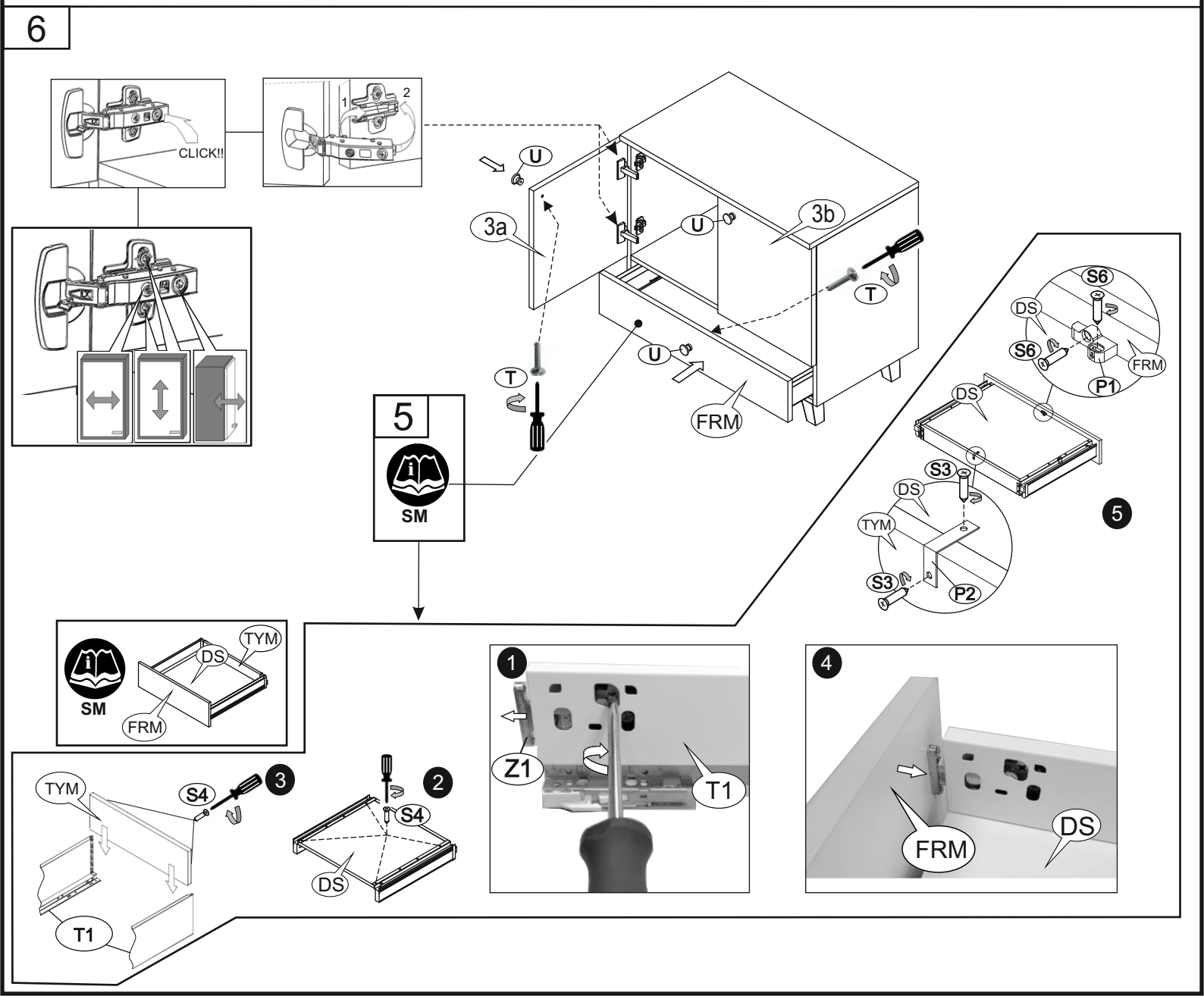
CLICK!!
1
2
U
3a
U
3b
T
T
U
FRM
5
SM
S6
DS
S6
FRM
P1
DS
S3
DS
TYM
S3
P2
5
TYM
DS
SM
FRM
1
Z1
T1
4
FRM
DS
TYM
S4
3
T1
2
S4
DS